## 1. Rozpakowanie

PL

Rozpakowanie / Przed pierwszym uruchomieniem:
- Otwórz karton i wyjmij urządzenie.
- Przetrzyj maszynę używając czystej szmatki, aby usunąć pozostałości tektury lub plastiku (głównie na płycie grzewczej).
- Włącz urządzenie do sieci i uruchom ją ustawiając włącznik w pozycji I.
- Ustaw termostat na maksimum i pozostaw maszynę do rozgrzania na około 10 minut.

(Uwaga: Nowe urządzenie może wydzielać lekki dym w czasie pierwszego użycia. Jest to zjawisko normalne.)
- Urządzenie jest gotowe, ustaw termostat na 3.

## 2. Uruchomienie

Uruchomienie:
1. Podłącz urządzenie do sieci (230V prąd zmienny z uziemieniem).
2. Włącz naciskając przełącznik (I = włączone, 0 = wyłączone).
Czas ogrzewania do osiągnięcia zalecanej temperatury to około 10 minut (po osiągnięciu temperatury, włączy się wskaźnik grzewczy.)
3. Umieść swoje opakowanie/opakowania w gniazdach chwyć folię i pociągnij ją do siebie aż obejmie wszystkie używane gniazda. Jeśli nie naciągasz folii do końca dociśnij ją po bokach gniazda, aby zapobiec jej zwinięciu.
4. Zamknij pokrywę. Czas zgrzewania zależy od właściwości pojemnika i folii, temperatury zgrzewania i siły docisku przy użyciu uchwytu.
Zgrzewaj 2-3 sekundy
5. Niektóre gniazda/ ramki mogą być wymieniane w celu zmiany rodzaju pojemnika.



## 3. Czyszczenie

PL

Czyszczenie:
- Wyłącz urządzenie i odłącz z gniazdka.
- Pozostaw urządzenie do wystygnięcia (około 30 minut).
- Jeśli urządzenie jest brudne, wyczyść je za pomocą wilgotnej ściereczki lub gąbki.

Ważne: Nie wolno trzeć płyty grzewczej druciakiem lub materiałami ściernymi, gdyż może to spowodować uszkodzenie powłoki nieprzywierającej.
Nigdy nie myj urządzenia wodą.
- Gniazda/ ramki można myć w zmywarce (odporne na temperaturę od -20 ° C do + 140 ° C).

## 4. Charakterystyka techniczna

Zasilanie: 230 V, jednofazowe + uziemienie (gniazdko 16A)
- Moc: 500 W
- Bezpiecznik: 5x20, rodzaj 3.15A
- Szerokość max folii: 190 mm
- Zakres zgrzewu: 230x185 mm
- Max średnica rolki z folią: 200 mm
- Waga: 7 kg
- Wymiary: długość 600mm - szerokość 235mm

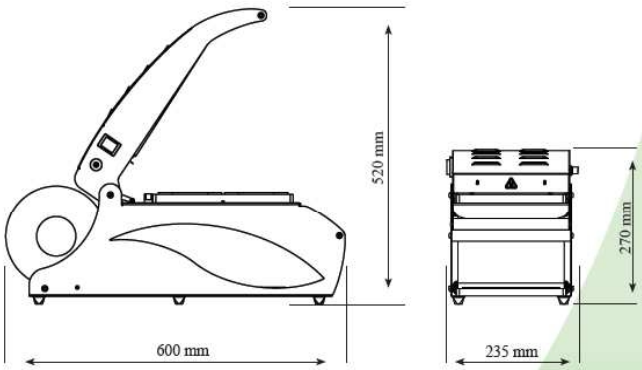


- Gniazda: POM (termoplast biały) lub aluminium anodowane.
- Rama: stal nierdzewna

## 5. Części zamienne

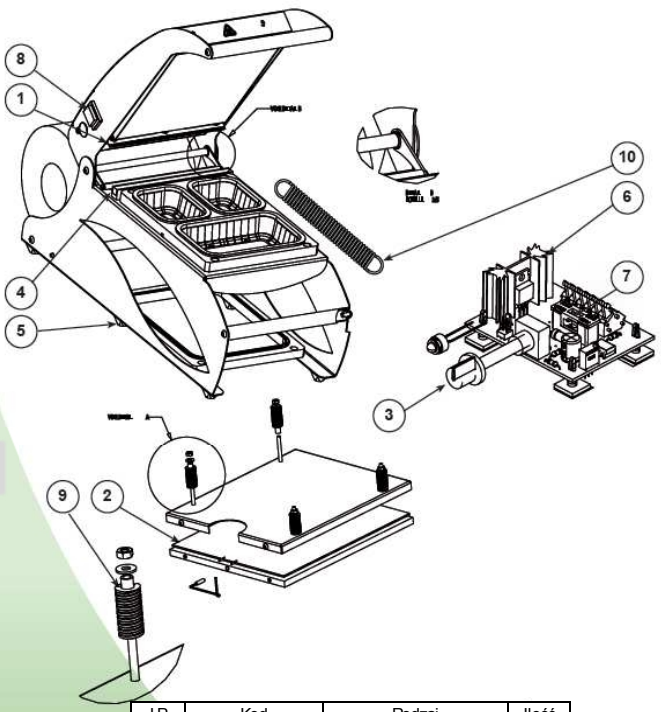


| LP | Kod | Rodzaj | Ilość |
|---|---|---|---|
| 1 | 61003437 | Nóż | 1 |
| 2 | 61004038 | Opornik 500W | 1 |
| 3 | 51004157 | Pokrętło temperatury | 1 |
| 4 | 61003511 | Uszczelka | 1 |
| 5 | 13025001 | Nóżki gumowe | 4 |
| 6 | 31004121 | Karta elektroniczna | 1 |
| 7 | FT00020 | Bezpieczniki 3,15A | 1 |
| 8 | 51004126 | Wyłącznik dwubiegunowy | 1 |
| 9 | 51003756 | Sprężyna dociskowa | 4 |
| 10 | 61003652 | Sprężyna naciągowa | 2 |

PL

## 6. Schemat elektryczny

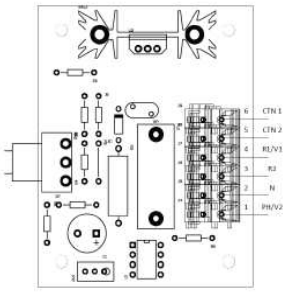

- Sonda temperatury CTN 1 – CTN 2
- Element grzewczy R1 – R2
- Dioda V 1 – V 2
- Zasilanie 230V PH – N

## 7. Zakładanie folii

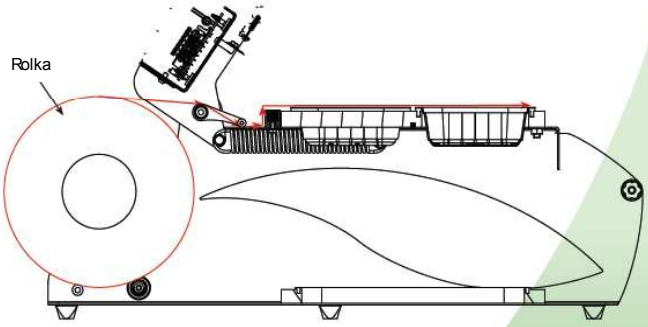

## 8. Gwarancja

Szanowni Klienci i użytkownicy,

Gratulujemy Państwu zakupu sprzętu firmy RESCASET i dziękujemy za zaufanie. Dokonali Państwo doskonałego wyboru.
Właściwe użytkowanie i postępowanie zgodnie z naszymi zaleceniami, przyniesie Państwu satysfakcję z urządzenia.

UWAGA! ŻADNA GWARANCJA NIE JEST BEZWARUNKOWA

Nasza gwarancja odnosi się wyłącznie do normalnego użytkowania, tzn. zgodnie z zaleceniami zawartymi w instrukcji obsługi i konserwacji.
Wszystkie nasze produkty objęte są roczną gwarancją od daty wystawienia faktury. W przypadku awarii z powodu błędów lub wad konstrukcyjnych widocznych lub ukrytych, każde urządzenie zostanie w ramach gwarancji naprawione na nasz koszt, łącznie z częściami i robocizną.
Aby gwarancja została uwzględniona, urządzenie nie powinno być na własną rękę modyfikowane lub naprawiane przy użyciu nieoryginalnych części i przez niewykwalifikowany lub nieprzeszkolony przez nas personel.

PL

RESCASET CONCEPT